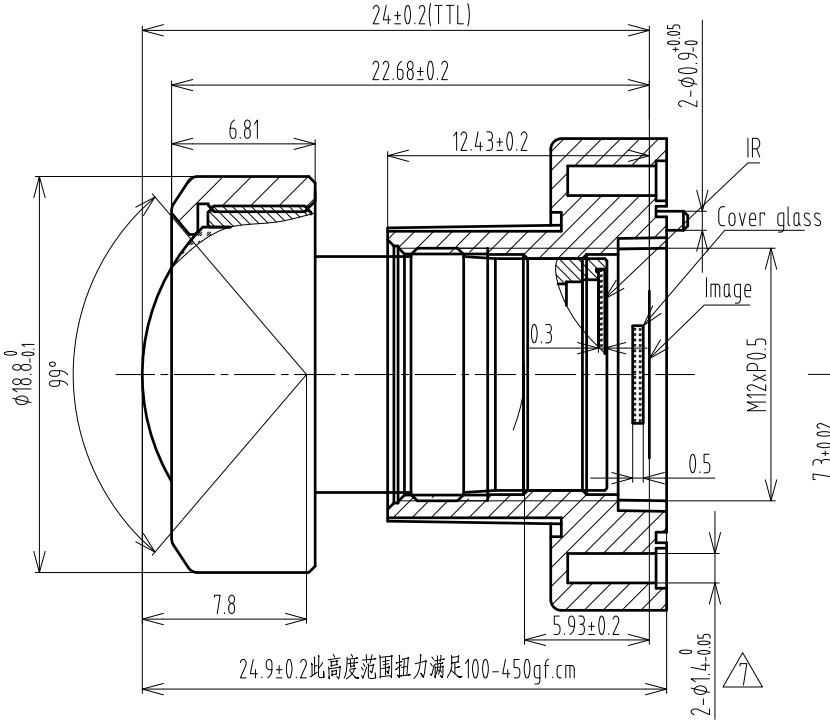

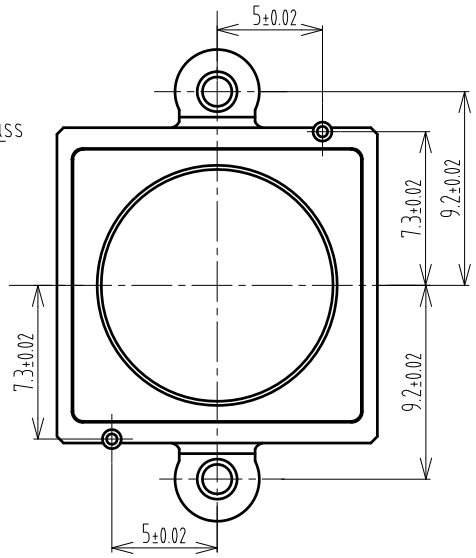

Main Specification				
Max image			Φ8	
F/#			2.8±5%	
EFL			3.37±5%	
Relative illumination			78%	
CRA			9°	
FOV(°)	1/2.3 " (Sony IMX377)		1/2.5 " (Sony IMX274)	
	D	99°±5°	D	94°±5°
	H	85°±5°	H	84°±5°
	V	69°±5°	V	55°±5°
FFL(IR (t=0.3)in + Cover glass(t=0.5)in)			2.02±0.2	
BFL(IR (t=0.3)in + Cover glass(t=0.5)in)			5.93±0.2	
TTL			24±0.2	
Resolution			16M	
TV Distortion			<1%(D)	
Barrel materail			PC+10%GF	
Holder materail			LCP	
SURFACE QUALITY				
Center			80-50	
Margin			80-50	

版本	处数	更改文件号	担当	变更日期
7	1	---	CHP	2018,03,02
6	1	---	CHP	2017,01,03

TOLERANCE:
. LINEARITY TOLERANCES ±0.05
. ANGULAR TOLERANCES ARE±30'
. DRAFT ANGLES AREA±0.5°/SIDE

三角法

设计		
校对		
审核		
批准		

材料(环保)	单位	比例	
	mm	1:1	
名称	CY1601A F01规格	页码	
部番	CY1601A F01-SPEC	1/1	
商品代号		版本	
		V7	

A4

CHIOPT